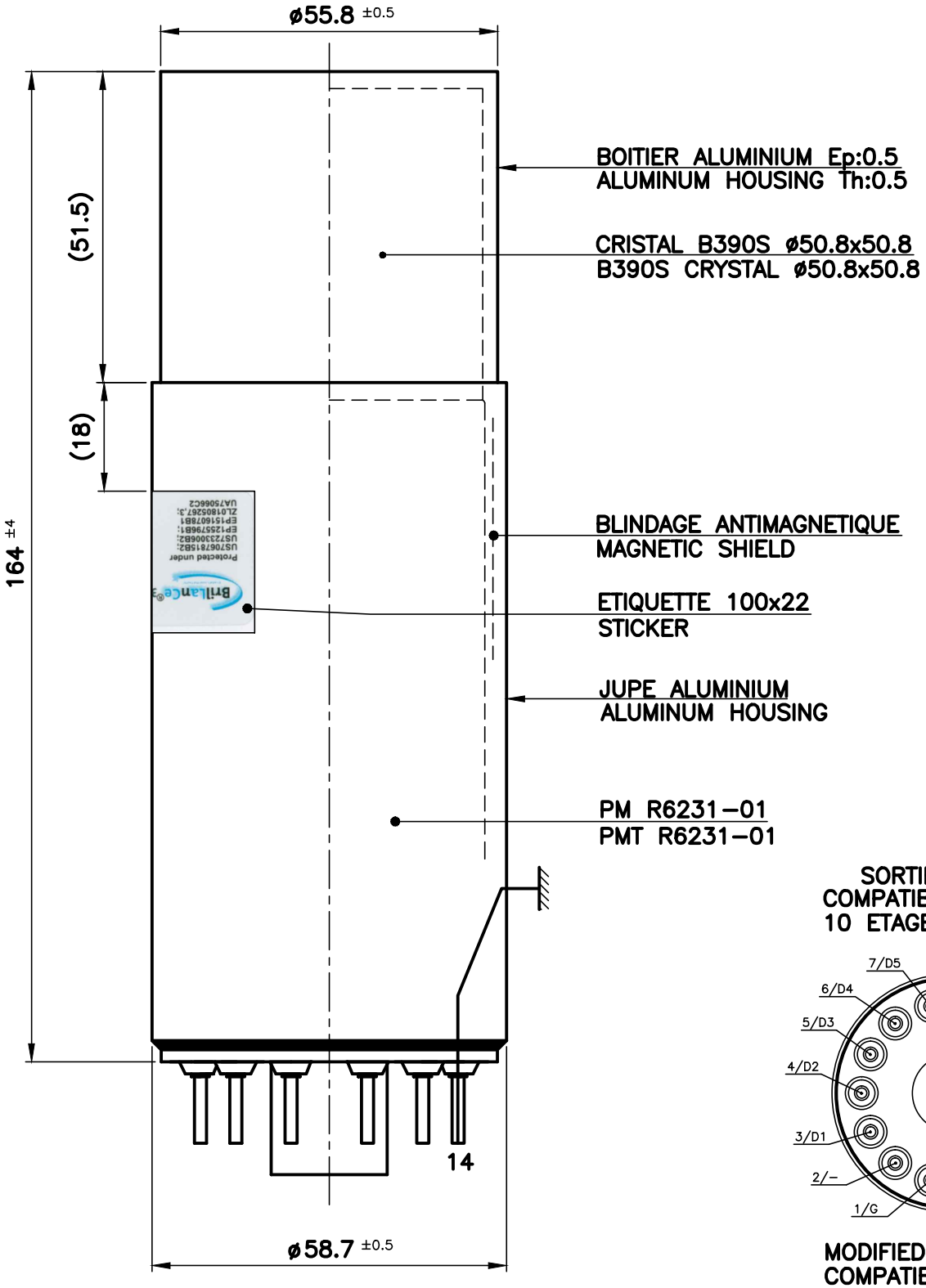

SORTIE MODIFIEE
COMPATIBLE AVEC B14
10 ETAGES STANDARD

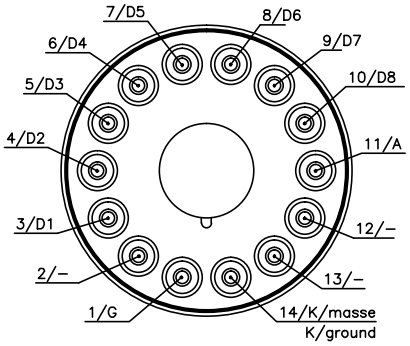

MODIFIED CONNECTION
COMPATIBLE WITH B14
STANDARD 10 STAGES

XXX

Ind.	Date	Dess.	MODIFICATIONS	Date	Vérif.

TOLERANCES GENERALES : (ISO 2768-mK) SAUF INDICATIONS CONTRAIRES

Propriété de la societé **SAINT-GOBAIN CRISTAUX ET DETECTEURS** ce plan ne peut être utilisé, reproduit ou communiqué à des tiers qu'avec notre autorisation écrite.

Date: 16/04/19
Dess: C.J
Date: 17/04/19
Vérif: PO PA
Ech: 1:1

Ensemble:
SCINTIBLOC 51 S 51 /2 /B390S
(SORTIE MODIFIEE)

Détail:

Ref.BE: 2-4-6288

FORMAT A4

SAINT-GOBAIN
Saint Pierre les Nemours - France

2 - 4 - 8 3 4 3

Indice